ОПРОСНЫЙ ЛИСТ № _____

на поставку сальниковой набивки

Тел. (812) 326 6018

E-mail: ilma@ilma-sealing.com www.ilma-sealing.com

Дата: _____ Заказчик: _____

Контактное лицо: _____ Тел. _____ E-mail _____

Оборудование

Арматура ☐ Насос ☐ Мешалка ☐ Другое _____

Условия эксплуатации

Рабочая среда *(наименование или формула)* _____

Концентрация _____ % Агрегатное состояние: жидкость ☐ газ ☐

Наличие и вид включений _____

Температура _____ °С Давление _____ МПа _____ (кгс/см^2)

Материал применяемой набивки, какие имеются проблемы _____

Конструкция сальникового узла

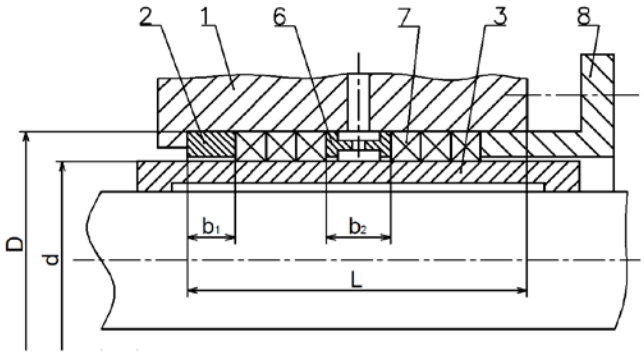

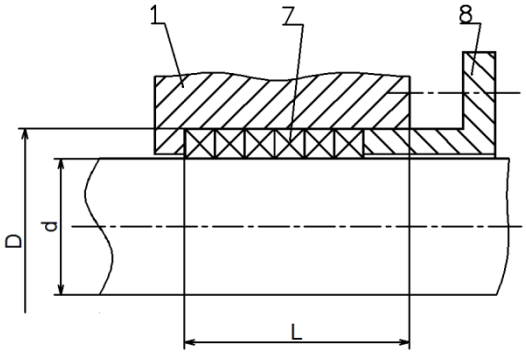

Диаметр сальниковой камеры **D** _____ Диаметр штока (шпинделя), вала (защитной втулки поз.3) **d** _____ Сечение набивки (D-d)/2 _____

Упорное (поднабивочное) кольцо или втулка (поз.2) есть ☐ нет ☐

Промежуточная втулка (фонарное кольцо) (поз.6) есть ☐ нет ☐

Частота вращения вала насоса **n**, мин$^{-1}$ (об/мин) _____ _____

Укажите количество колец набивки ☐ или укажите размеры: **L** _____ **b_1** _____ **b_2** _____

Другие данные (характер движения, наличие разрешенной утечки (прокапывания), наличие промывочного кольца у дна камеры), или другое _____